令和７年度宮崎県高等学校総合体育大会　バレーボール競技大会

期日　令和7年5月25日（日）26日（月）27日（火）　　決勝トーナメント戦　男子

場所　早水公園体育文化センターメイン　A コート　　山之口運動公園体育館　G・Hコート
高城総合体育館　C・Dコート

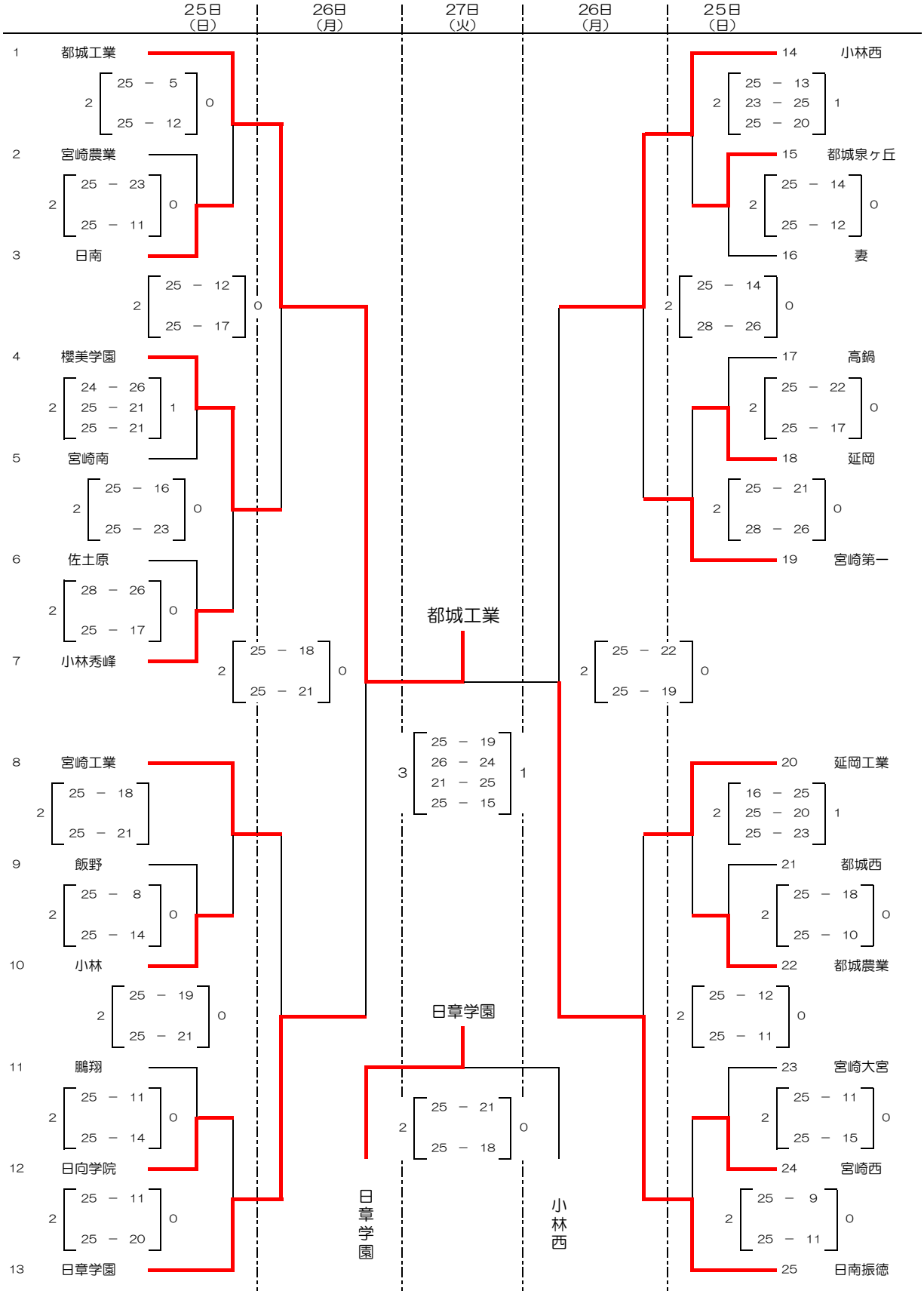

優勝	都城工業 2年連続　37回目	2位	日南振徳	3位	日章学園	4位	小林西

令和７年度宮崎県高等学校総合体育大会　バレーボール競技大会

期日　令和７年５月25日（日）26日（月）27日（火）　　決勝トーナメント戦　女子

場所　早水公園体育文化センターメイン　B コート　　都城農業高校　　K・Lコート
高崎総合体育館　I・Jコート

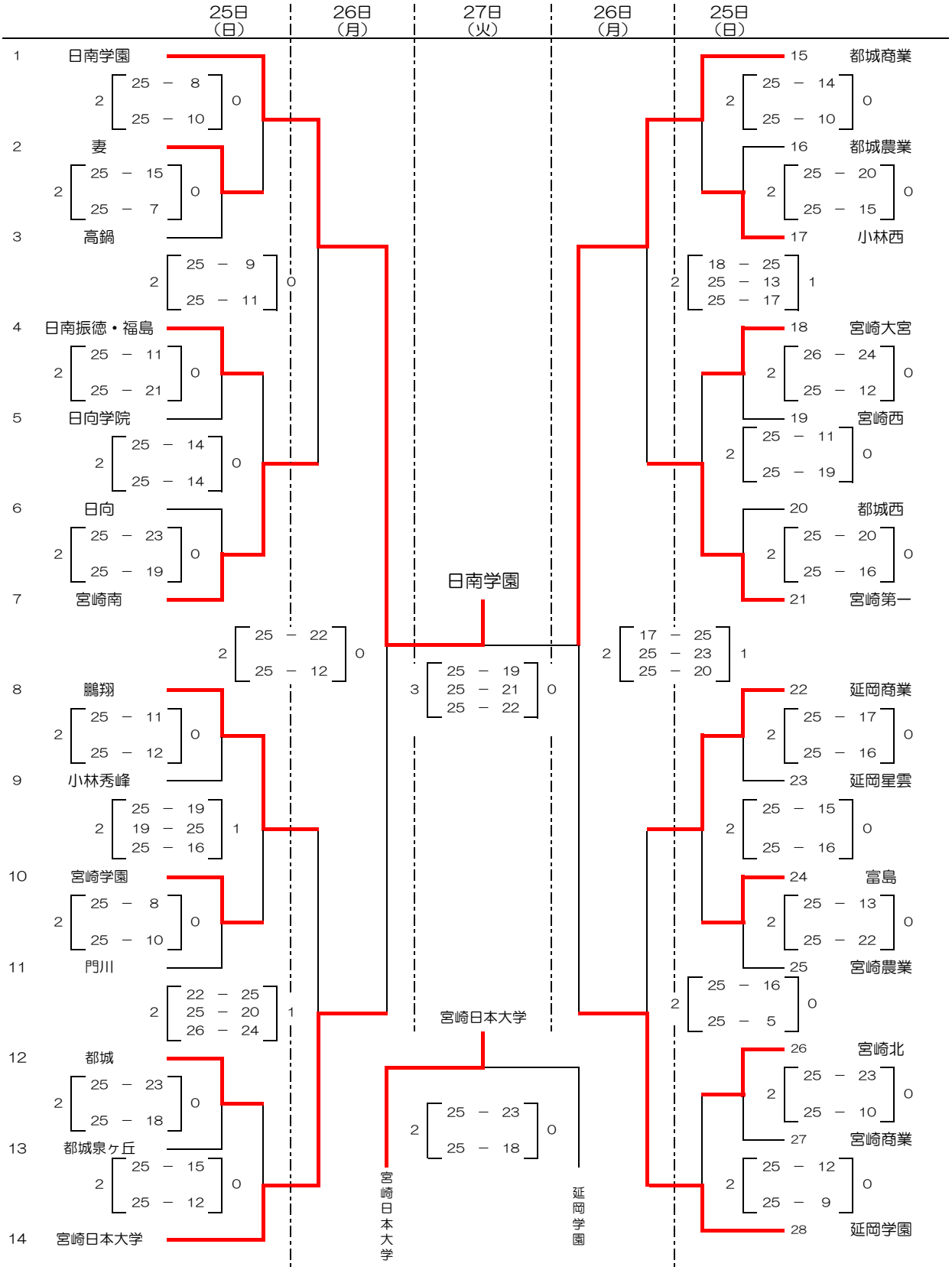

優勝	日南学園（初優勝）	2位	都城商業	3位	宮崎日本大学	4位	延岡学園

令和７年度宮崎県高等学校総合体育大会　バレーボール競技大会

期日　令和7年５月24日（土）　　予選グループ戦男子結果

場所　高城総合体育館　C・D・Mコート　都城西高等学校　E・Fコート
早水公園体育文化センターサブ　N・Oコート

第1組　会場：高城総合体育館　Cコート

1 宮崎北
2 [25 − 17, 25 − 15] 0
2 延岡工業

2 [28 − 26, 25 − 21] 0
3 日向学院
2 [25 − 18, 25 − 15] 0
4 延岡

第5組　会場：高城総合体育館　Mコート

17 宮崎南
2 [25 − 11, 25 − 9] 0
18 妻

2 [23 − 25, 25 − 21, 25 − 23] 1
19 宮崎農業
2 [25 − 21, 25 − 13] 0
20 都城高専

第2組　会場：早水公園体育文化センターサブ　Nコート

5 宮崎大宮
2 [27 − 25, 25 − 18] 0
6 宮崎西

2 [25 − 18, 25 − 18] 0
7 佐土原
2 [25 − 10, 25 − 4] 0
8 高鍋農業

第6組　会場：高城総合体育館　Dコート

21 小林秀峰
2 [25 − 23, 25 − 11] 0
22 日南

2 [25 − 13, 25 − 11] 0
23 鵬翔
2 [25 − 22, 21 − 25, 25 − 22] 1
24 高城

第3組　会場：都城西高等学校　Eコート

9 高千穂
2 [25 − 16, 25 − 17] 0
10 宮崎工業

2 [25 − 18, 25 − 15] 0
11 都城農業
2 [25 − 16, 25 − 21] 0
12 櫻美学園

第7組　会場：早水公園体育文化センターサブ　Oコート

25 飯野
2 [22 − 25, 25 − 18, 25 − 15] 1
26 宮崎日本大学

2 [25 − 12, 25 − 7] 0
27 都城泉ヶ丘
2 [20 − 25, 25 − 18, 25 − 19] 1
28 小林

第4組　会場：都城西高等学校　Fコート

13 都城西
2 [25 − 22, 26 − 24] 0
14 高鍋

2 [25 − 22, 25 − 13] 0
15 宮崎第一
2 [25 − 16, 25 − 16] 0
16 福島

令和７年度宮崎県高等学校総合体育大会　バレーボール競技大会

期日　令和７年５月２４日（土）　　予選グループ戦女子結果

場所　早水公園体育文化センターメイン　A・B・Pコート　　都城農業高等学校　K・Lコート
高崎総合体育館　I・J・Qコート

第1組　会場：都城農業高等学校　Kコート

1 延岡星雲　2 (25－15, 25－17) 0
2 飯野　2 (25－10, 25－8)
3 宮崎商業　2 (25－6, 25－12) 0
4 小林西

第2組　会場：都城農業高等学校　Lコート

5 宮崎北　2 (25－14, 24－26, 25－21) 1
6 都城農業　2 (25－10, 11－25, 25－14) 1
7 延岡　2 (25－17, 25－13) 0
8 延岡商業

第3組　会場：高崎総合体育館　Iコート

9 日南　2 (25－12, 25－12) 0
10 妻　2 (25－23, 20－25, 25－14) 1
11 高鍋　2 (25－13, 25－11) 0
12 日向

第4組　会場：高崎総合体育館　Qコート

13 宮崎学園　2 (25－15, 25－22) 0
14 宮崎第一　2 (25－14, 25－20) 0
15 宮崎大宮　2 (25－12, 25－19) 0
16 小林

第5組　会場：早水公園体育文化センターメイン　Aコート

17 都城泉ヶ丘　2 (25－14, 25－11) 0
18 日向学院　2 (25－19, 25－14) 0
19 日南振徳・福島　2 (25－23, 25－21) 0
20 本庄

第6組　会場：早水公園体育文化センターメイン　Bコート

21 都城　2 (25－9, 25－20) 0
22 富島　2 (25－1, 25－2) 0
23 門川　2 (25－2, 25－4) 0
24 聖心ウルスラ学園

第7組　会場：早水公園体育文化センターメイン　Pコート

25 宮崎農業　2 (25－14, 25－21) 0
26 高鍋農業　2 (25－6, 25－3) 0
27 宮崎西　2 (25－14, 25－12) 0
28 宮崎南

第8組　会場：高崎総合体育館　Jコート

29 高千穂　2 (25－19, 18－25, 25－16) 1
30 小林秀峰　2 (25－12, 25－14) 0
31 都城西　2 (25－18, 25－18) 0
32 鵬翔